Sanitas Troesch Art-Nr.: 6251735

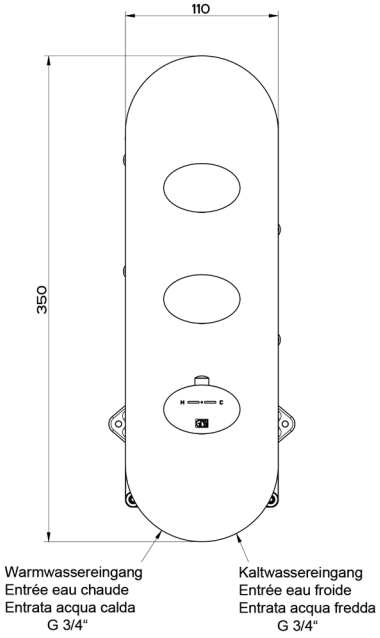

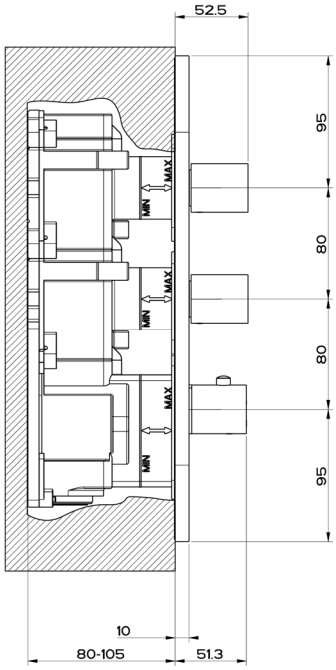

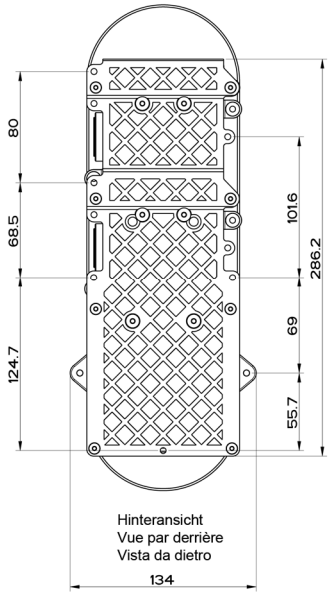

20.11.2012

Die Haftung für Folgen fehlerhafter oder unvollständiger Massangaben ist ausgeschlossen (Art. 100 OR).
La responsabilité ne peut être engagée en cas de cotes manquantes ou erronées (CO art. 100).