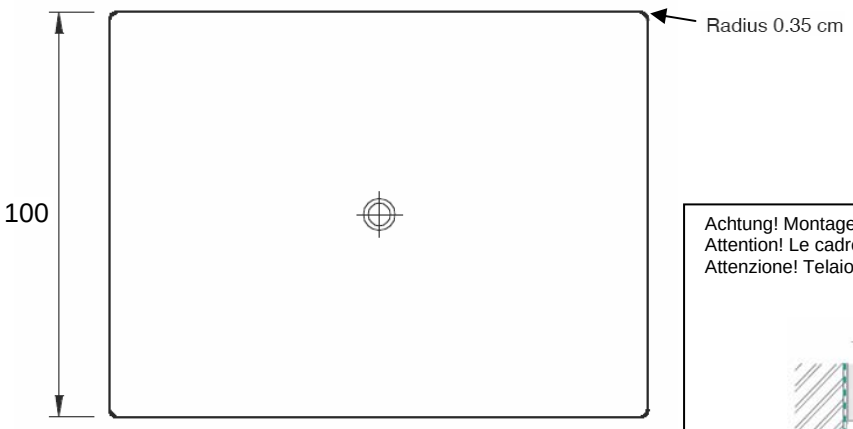

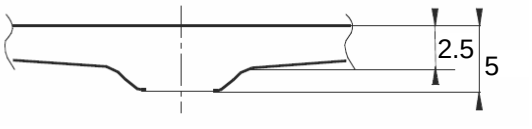

Achtung! Montagerahmen benötigt ca. 5mm mehr Platz auf jeder Seite.
Attention! Le cadre de montage besoin environ 5mm d'espace de plus sur chaque côté.
Attenzione! Telaio di montaggio richiede circa 5 millimetri più spazio su ogni parte.

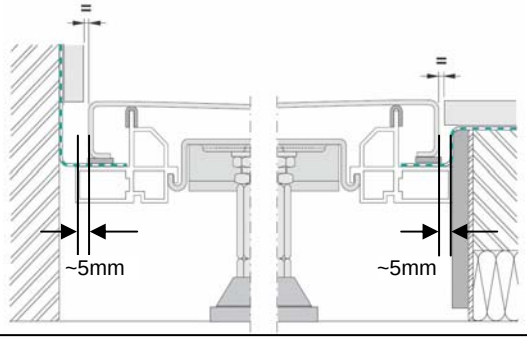

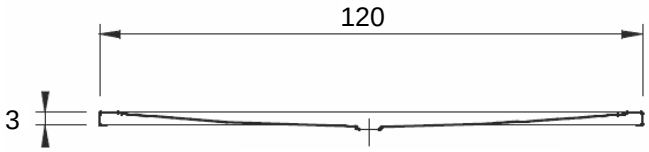

Ablaufloch Ø = 90 mm

24.11.2008

Die Haftung für Folgen fehlerhafter oder unvollständiger Massangaben ist ausgeschlossen (Art. 100 OR).
La responsabilité ne peut être engagée en cas de cotes manquantes ou erronées (CO art. 100).